PAILLARDE 1L

Visuel 3D

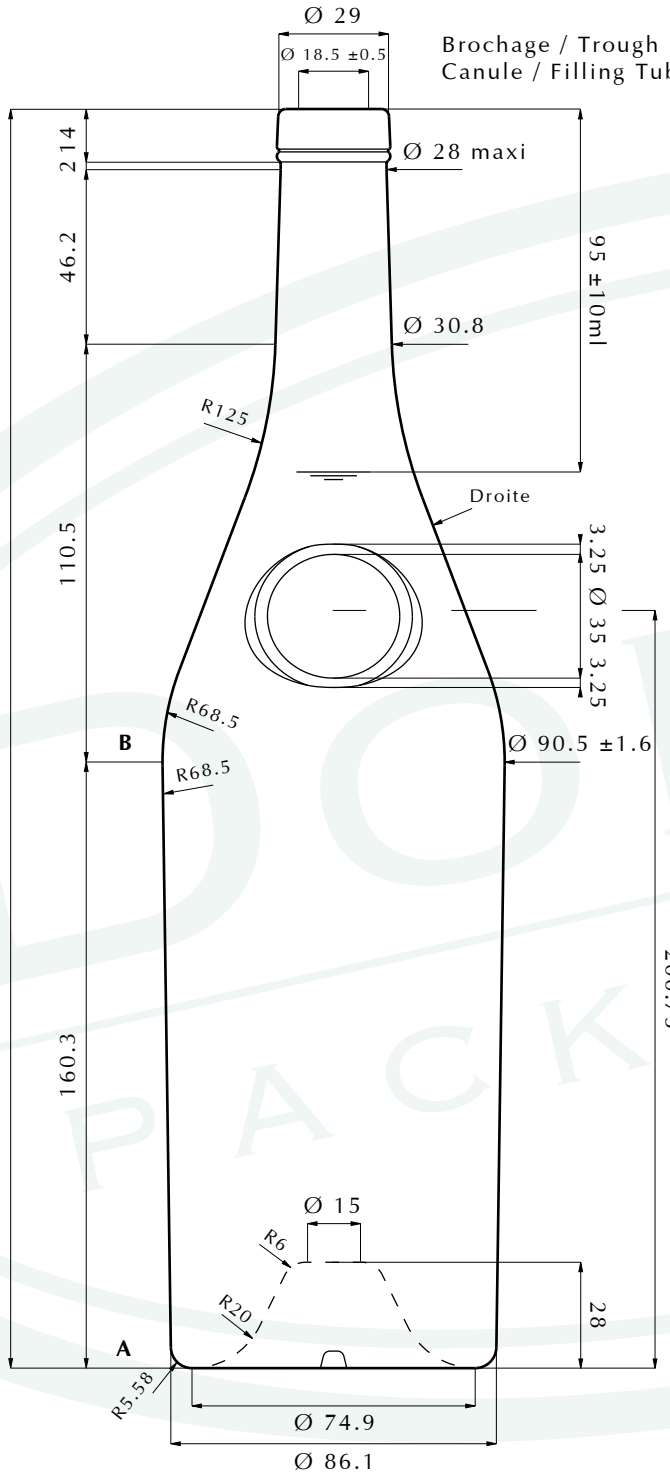

Détail Médaillon
Echelle 1

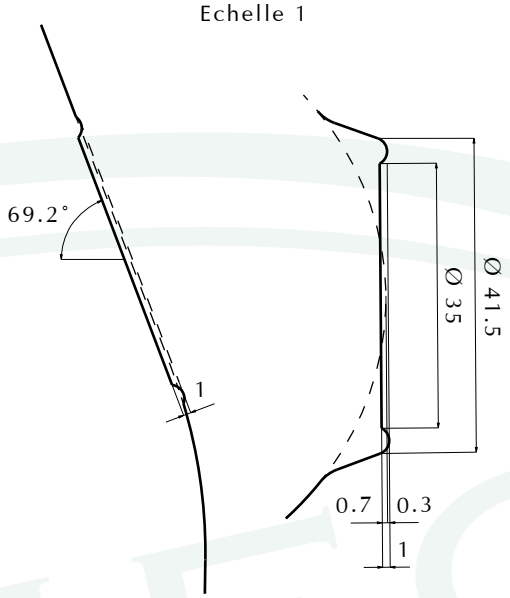

Détail cran de repérage / Locator
Echelle / Scale 2:1

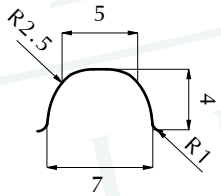

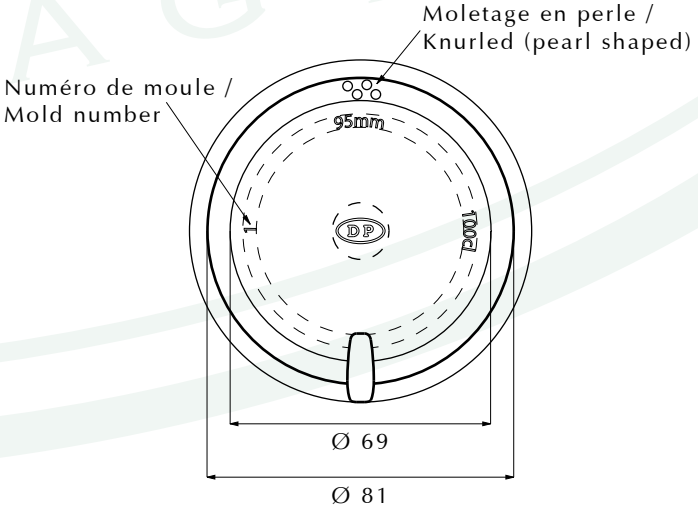

MODELE / *MODEL*	CAPACITE / *CAPACITY* (CL)	POIDS / *WEIGHT* (GR)	TEINTE / *COLOUR*	HAUTEUR / *HEIGHT* (MM)
PAILLARDE	103.7	700	EXTRA BLANC	333
BAGUE / *FINISH* (MM) Norme NFH 35-081	**DEBOUCHAGE / *ENTRANCE* (MM)**	**SECTION A (MM)**	**SECTION B (MM)**	**CODE**
BBT 29	18.5	86.1	90.5	1-PAI-100-BB-S

Echelle / Scale 1:2

Ce plan est la propriété des Ets Raoul Domec sas. Tolérances dimensionnelles conformes à la norme NFH 35-077.
Les cotes non tolérancées sont des cotes de construction données à titre indicatif.